OEM Finland Oy | Puh: 0207 499 499 | info@oem.fi | www.oem.fi
PL 9, 20101 TURKU

GE..C TERÄS-KOVAKROMI/PTFE NIVELLAAKERIT

GE04C
Huoltovapaa nivellaakeri

- Radiaalinivellaakeri
- Teräs-kovakromi/PTFE-komposiitti – ei saa voidella
- Huoltovapaa vaihtoehto, vaatii puhtaan ympäristön ja/tai täytyy tiivistää

TUOTEKUVAUS

KÄYTTÖALUEET
Nivellaakerit ovat standardoituja laakereita, jotka sopivat erityisen hyvin käyttökohteisiin, joissa heilahdukset ja kallistukset tapahtuvat suhteellisen hitaasti. Koska laakerit ovat itsesäätyviä,säätöliike voi suuntautua mihin suuntaan tahansa. Ne soveltuvatkin käyttökohteisiin, joissavaaditaan kääntökykyä. Sisärenkaan pallomainen kupera ulkokehä vastaa ulkorenkaan pallomaista mutta koveraa sisäkehää. Laakerityyppi kestää pyörivää ja vaihtelevaa kuormitusta sekä staattista kuormitusta.
Liukupinta on valmistettu teräksestä–kovakromista ja PTFE-komposiitista. Tuote on huoltovapaa, eikä sitä tarvitse voidella käytön aikana vapautuvien PTFE-hiukkasten ansiosta. Voitelu lyhentää laakerin käyttöikää.

HUOMIOON OTETTAVAA

• Kuormitussuunta: radiaalinen/aksiaalinen
• Enimmäiskuorma, joka ilmoitetaan taulukoissa radiaalinivellaakereille, tarkoittaa yksinomaan radiaalista kuormaa
• Kuormituksen tyyppi: staattinen, dynaaminen, vaihteleva, taajuus, ympäristö, epäpuhtaudet, kosteus, lämpötila, tilantarve, asennustapa

TEKNISET TIEDOT

a	16 mm
B	5 mm
C	3 mm
dk	8 mm
Dynaaminen laakerin kestävyys DYN	2.1
Paino	0,003 kg
r1s min	0,3 mm
rs min.	0,3 mm
Sisämitta d	4 mm
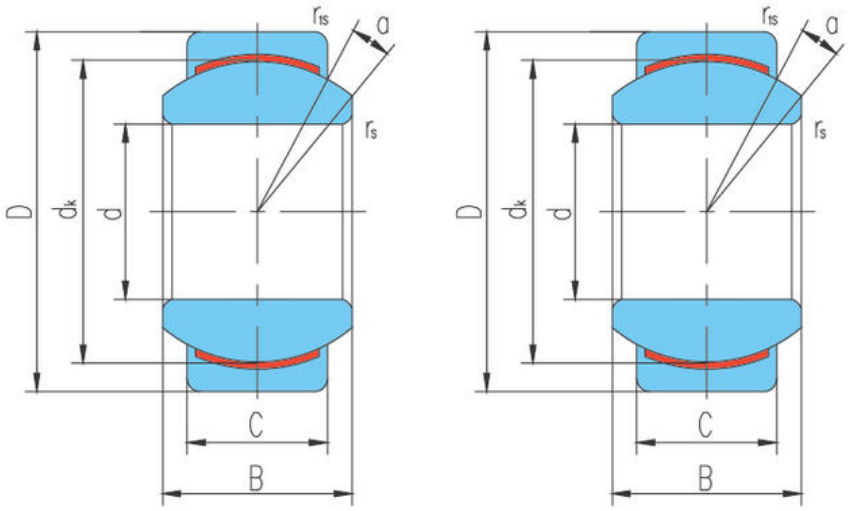
Staattinen kantokyky DYN	5.4
Ulkomitta D	12 mm